NO.1514

KYOKUTO

ピストンクリート®

PY90-17

新発売

最大吐出量 90m³/h
最大吐出圧力 8.5MPa

機動力に大型車並の吐出能力。

G.V.W. 11t車級 (5.5t)

使いやすさを保ちながら
最大吐出能力の大幅な向上を実現しました。

写真にはオプション仕様を含みます。
写真撮影用特別色や合成処理があります。

■ 主要諸元

形　式			PY90-17
仕　様			8B仕様
性　能	最大吐出量（吐出量×吐出圧力）	標準圧送	90m³/h×5.9MPa
		高圧圧送	65m³/h×8.5MPa
	残コン排出方式		水洗
	最大骨材寸法		40mm
ポンプ本体	コンクリートシリンダ数		2
	シリンダ径×ストローク		φ205(8B)×1,150mm
	ホッパ	容積	0.43m³
		地上高	約1,290mm
水ポンプ	形式		複動ピストン式
	配管洗浄時	最大吐出量	20m³/h
		最大吐出圧力	8.0/6.6MPa
	車体洗浄時	最大吐出量	18L／min
		最大吐出圧力	7.0/5.7MPa
ブーム	ブーム形式		全油圧3段屈折式
	最大長さ		13.7m
	最大地上高		16.6m
	旋回角度		360°全旋回
	操作方式		電磁油圧式(手動・リモコン両用)
	コンクリート輸送管径		125A
アウトリガ	形式		手動引出し、ジャッキ油圧式
	フロント張出スパン		標準4,295mm／ワイド4,700mm
	リヤ張出スパン		3,050mm
	ジャッキ反力	フロント	88kN(9t)
		リヤ	88kN(9t)
水タンク容量			450L
その他	操作方式		コントロールパネルによる集中制御
	架装シャシ		GVW11t車級
	車両全長		7,550mm
	車両全幅		2,240mm
	車両全高		2,960mm
	乗員		3名
	車両総重量		約10,500kg

■ 圧送性能

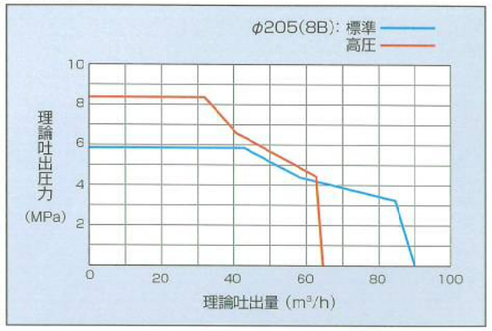

■ ブーム作業範囲図

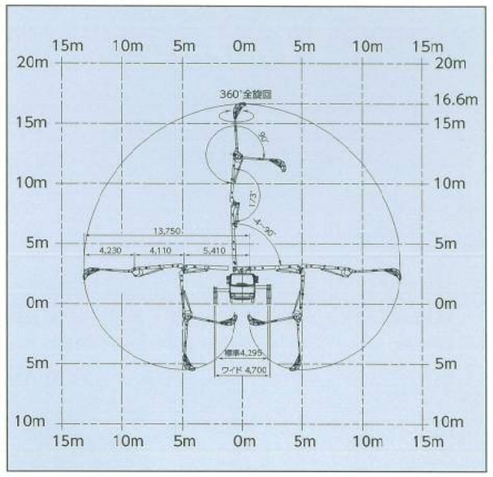

■ 外観図

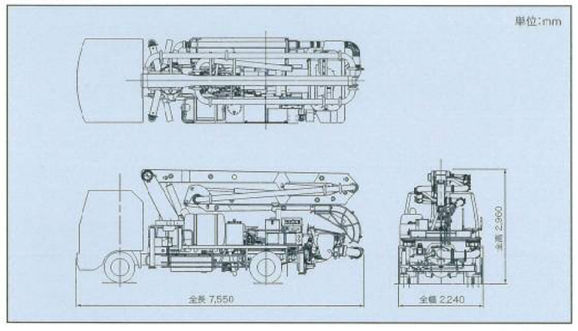

■ 設置寸法

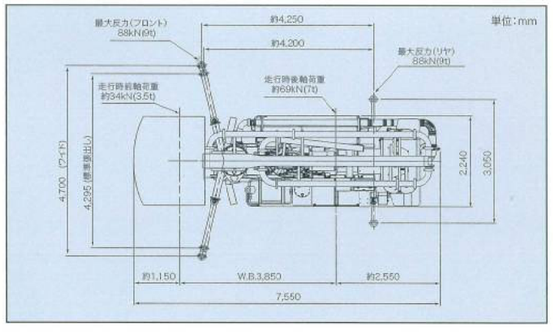

インターネットホームページもご利用いただけます。http://www.kyokuto.com/

極東開発工業株式会社 CP（コンクリートポンプ）営業部 TEL（03）5781-9822

本　社　兵庫県西宮市甲子園口6-1-45　〒663-8545　TEL（0798）66-1000
東京本部　東京都品川区東品川3-15-10　〒140-0002　TEL（03）5781-9821

北海道支店	TEL(011)251-5701	北関東支店	TEL(048)668-7712	兵庫営業所	TEL(0798)66-1011
札幌営業所	TEL(011)251-5701	埼玉営業所	TEL(048)668-7712	京都営業所	TEL(075)662-1077
帯広営業所	TEL(0155)21-4373	高崎営業所	TEL(027)362-6485	中国支店	TEL(082)232-8353
東北支店	TEL(022)236-6692	新潟営業所	TEL(025)244-9161	広島営業所	TEL(082)232-8353
仙台営業所	TEL(022)236-6692	甲信営業所	TEL(0263)35-0073	岡山営業所	TEL(086)232-7781
盛岡営業所	TEL(019)656-4300	中部支店	TEL(0568)71-2231	山陰営業所	TEL(0852)53-0600
青森営業所	TEL(017)722-0745	名古屋営業所	TEL(0568)71-2231	四国営業所	TEL(087)815-0450
福島営業所	TEL(024)934-0663	静岡営業所	TEL(054)267-4100	松山営業所	TEL(089)913-8860
首都圏支店	TEL(03)5781-9825	北陸営業所	TEL(076)263-6691	九州支店	TEL(092)471-1001
東京営業所	TEL(03)5781-9825	富山営業所	TEL(076)443-6177	福岡営業所	TEL(092)471-1001
神奈川営業所	TEL(046)263-7000	三重営業所	TEL(059)384-3117	熊本営業所	TEL(096)387-7255
千葉営業所	TEL(043)234-3721	関西支店	TEL(0798)66-1011	南九州営業所	TEL(099)253-5768
茨城営業所	TEL(029)227-5162	大阪営業所	TEL(0798)66-1011	沖縄営業所	TEL(098)879-6611

- コンクリートポンプを操作するためには、運転に関する特別教育が必要です。
- 年1回特定自主検査を行うことが必要です。
- 定期自主検査（毎日）（毎月）を行うことが必要です。
- 道路を走行する場合は、車両検査に合格した状態で運行してください。

- 本カタログ掲載の内容は、改良のため予告なく変更することがあります。
- 掲載の写真にはオプション仕様を装備している場合があります。
- 製品カラーは撮影条件及び印刷インキの都合上、実際の色とは多少異なって見える場合があります。
- ご使用にあたっては、添付の取扱説明書をよくお読みのうえ、ご使用ください。
- 社名・商品名・ロゴ等は各社の商標、または登録商標です。

- このカタログは、2015年6月印刷のものです。

No.HC1514PY-061530 IP

PRINTED IN JAPAN

G.V.W. 11t車級 (5.5t)

コンパクトでパワフル設計

究極の両立が理想のカタチを実現しました。

ペリカンバルブ

「高品位」をレベルアップ。進化する圧送性能。

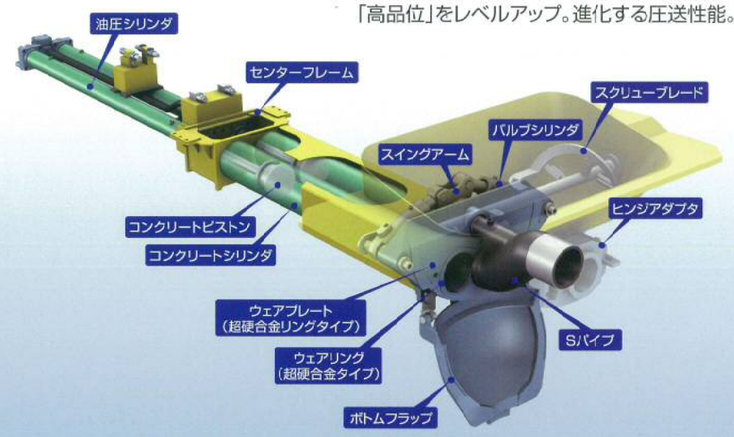

注）イラストレーションは説明用です。実物と異なる箇所があります。

■ 最大吐出能力の向上

トランスファPTOの採用でポンプ性能の向上と、大型車両と同等径のメインシリンダの採用で吐出能力の向上を実現しました。

■ フロントアウトリガ

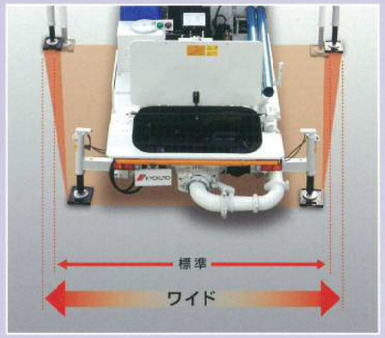

フロントアウトリガは標準張出し位置と、より広く張出せるワイド位置を選択可能としました。
ワイド位置では車両の安定性をより一層高めており打設現場や状況にあわせて使い分ける事ができます。

■ 自動給脂機構

コンクリートポンプの作動中、定量的にグリスを供給する自動給脂機構を標準装備しました。

■ 摩耗検知穴付きエルボ

ブームコンクリート配管のベンド部分には摩耗検知穴が付いたロングエルボを装備。生コンの流動性が向上し、配管抵抗を少なくしました。ブーム配管（パイプ・エルボ・ジョイント）は消耗品です。定期的に点検、交換を推奨します。
注）検知穴はあくまで目安です。

操作パネル 標準・高圧ワンタッチ切換スイッチ

見やすく、操作しやすい位置に操作パネルを設置、確実な圧送作業をもたらします。生コン吐出量をデジタル表示する吐出量計を装備し、さらに操作性を向上させました。スロースタート機構も標準装備しています。また、省エネ効果を上げるオートアクセル機構とスローモードアクセルを標準装備しています。
（スイッチひとつで標準圧送と高圧圧送に切換えることができます。）

■ 大型オイルクーラ

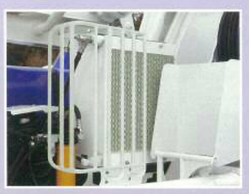

冷却効率のよい大型オイルクーラを装備。連続圧送にも万全です。

■ 緊急停止ボタン

ホッパサイドに装着されています。緊急時押すことにより、ホッパブレード、ポンプ、ブーム全ての作動が停止する安全装置です。

■ デジタルラジコン

特定小電力型デジタルラジコンRK26-10DSを標準装備しました。周波数切換え不要の自動選局方式で、扱い易さを重視しました。また、人間工学に基づいた滑らかな曲線で、腰にフィットする優しい形状の送信機です。

ホッパブレード自動安全停止装置

自動安全停止装置を標準装備しています。ホッパスクリーンを開くとホッパブレードの回転を停止させます。JIS安全要求事項に適合しています。

■ 高圧水ポンプ

コンクリートポンプと同時作動できる高圧水ポンプ。圧送中でも洗浄作業ができます。

■ ホッパレベルセンサ

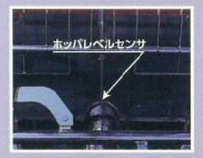

空気を吸い込んだ生コンは、吐出時に飛び散り非常に危険です。ホッパ内の生コン量を感知し、量が少なくなると自動的にポンプの運転を止めます。

■ ブレーカ

電気回路を保護するブレーカを取付けました。

オートリバース機構付スクリューブレード

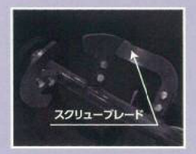

生コンの品質を均一化させるブレードは、オートリバース機構付のスクリューブレードを標準装備。骨材のかみ込み時に威力を発揮するオートリバース機構と生コンの押込み性が優れたスクリュータイプのブレードが相まって、無人運転への配慮も十分です。